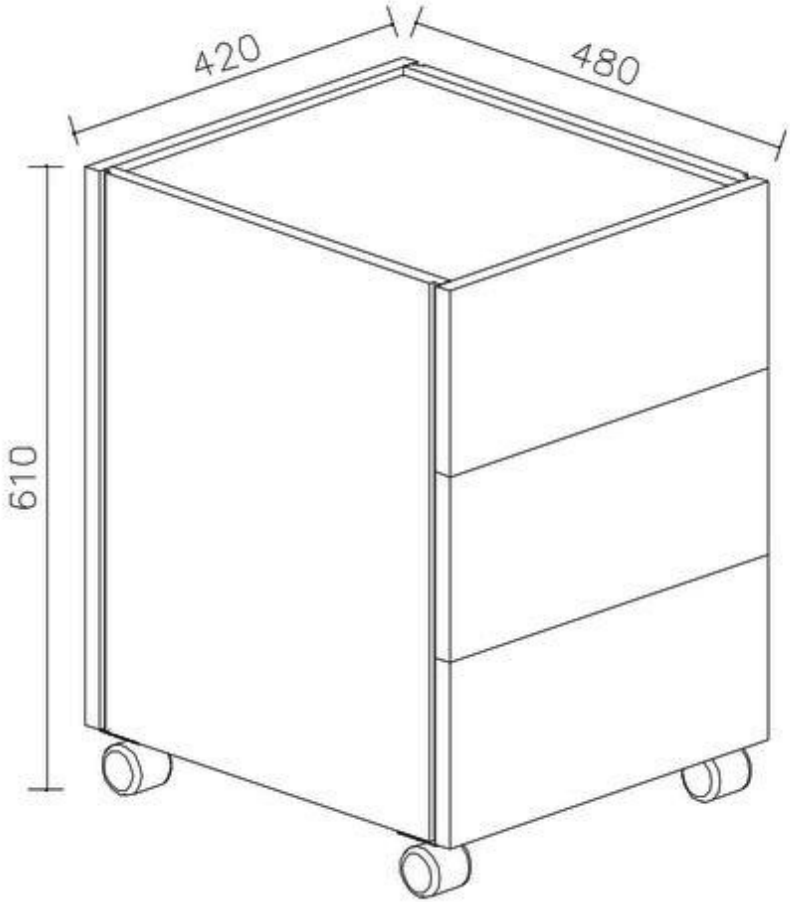
420
480
610